«ՀՀ Գեղարքունիքի մարզի Վարդենիս քաղաքի թիվ
3 միջնակարգ դպրոց» ՊՈԱԿ

ԱՇԽԱՏԱՆՔԱՅԻՆ ԳԾԱԳՐԵՐԻ ԱՆՎԱՆԱՑԱՆԿ

Հ/Հ	ԱՆՎԱՆՈՒՄԸ	ԹԵՐԹ
1	Աշխատանքային գծագրերի անվանացանկ և տեղադիրքային հատակագիծ	1
2	Տանիքի հատակագիծ (Չափագրություն)	2
3	Տանիքի կտրվածք 1-1	3
4	Տանիքածածկույթի և փայտանյութի հատակագիծ	4
5	Տանիքի կտրվածք 1-1 (Նախագծում)	5
6	Ջեղնահարկի լուսամուտ, ջրահեռացման ցինկապատ ծոռ և խողովակ	6
7	Ի-ին հարկ սան.հանգույցներ 1:50 (չափագրություն և նախագծում)	7
8	Ի-ին հարկ սան.հանգույցներ ջուր և կոյուղի, օդափոխություն, էլեկտրամատակարարում Մ1:50	8
9	Տնօրենի աշխատասենյակ (Չափագրություն) Մ1:50 Տնօրենի աշխատասենյակ (Նախագիծ) Մ1:50	9
10	Տնօրենի աշխատասենյակ էլեկտամատակարարում Մ1:50	10
11	Մետաղապլաստե դռներ, պատուհաններ Դռների, պատուհանների մասնագիր	11
12	Շինարարական աշխատանքների կատարման ժամանակացույց	12

«ՀՀ Գեղարքունիքի մարզի Վարդենիսի թիվ 3 հիմնական դպրոց » ՊՈԱԿ-ի վերանորոգում							
ՏՆՕՐԵՆ	Մ.ՄՈՒՐԱԴՅԱՆ			ՎԵՐԱՆՈՐՈԳՈՒՄ	ՓՈՒԼ	ԹԵՐԹ	ԹԵՐԹԵՐ
Ն.Գ.Ճ	Ա.ՄԵԼԻՔՅԱՆ				ԱՆ	1	12
ՆԱԽԱԳԾ.	Ս. ԿԱՐԱՊԵՏՅԱՆ						
				Աշխատանքային գծագրերի անվանացանկ և տեղադիրքային հատակագիծ	"ՏԵԽՇԻՆ" ՍՊԸ		

ՏԱՆԻՔԻ ՀԱՏԱԿԱԳԻԾ 1:200 (Չափագրություն)

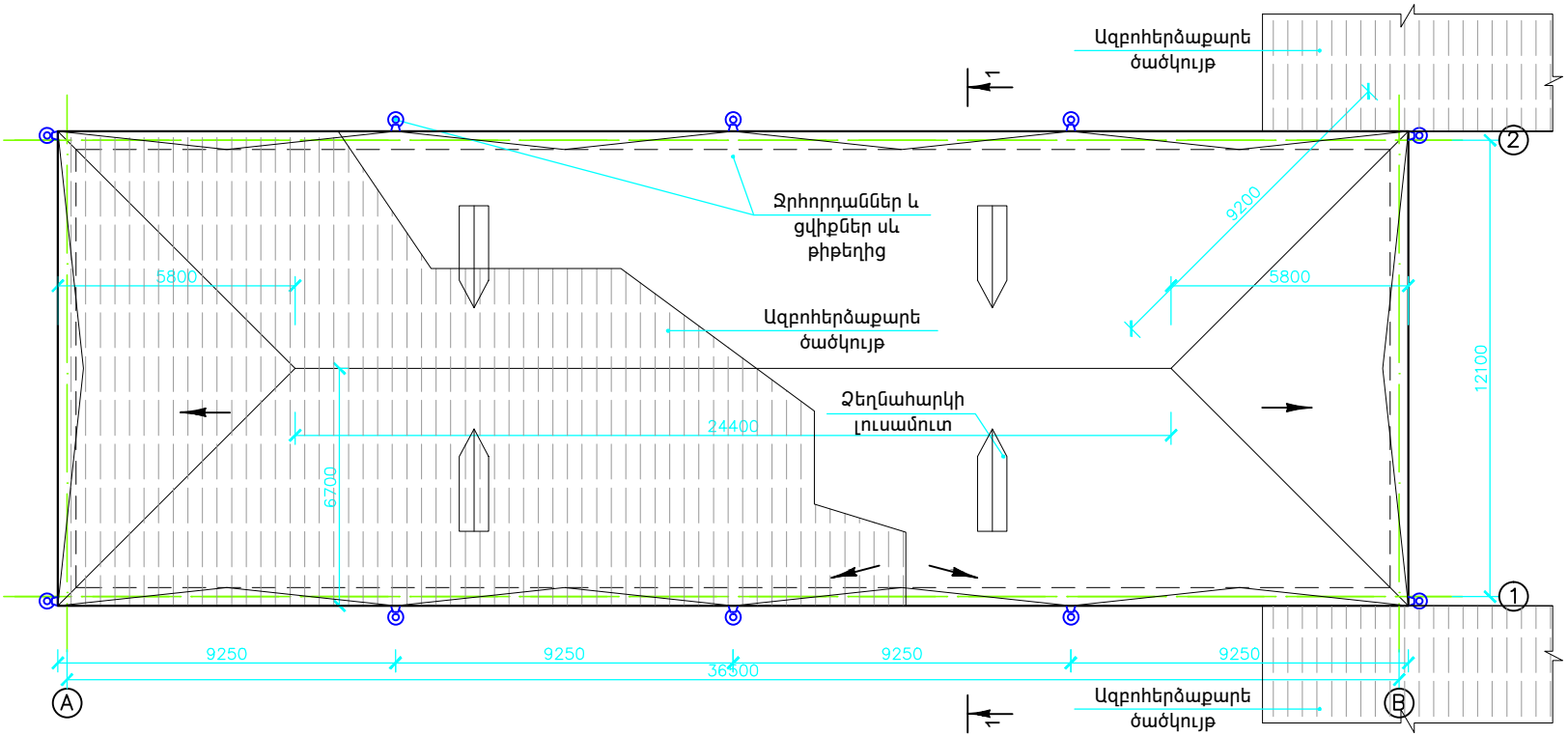

Ծանոթություն

Տանիքի ապամոնտաժումը սկսելուց առաջ անհրաժեշտ է տարանջատել անվտանգության գոտիները, բացառել կողմնակի անձանց մուտքը շին.հրապարակի տարածք, ամբողջությամբ հոսանքազրկել շին.հրապարակի տարածքի բոլոր էլեկտրական գծերը, ապամոնտաժման աշխատանքներում ներգրավված բոլոր անձանց անցկացնել անվտանգության կանոնների դասընթաց

«ՀՀ Գեղարքունիքի մարզի Վարդենիսի թիվ 3 հիմնական դպրոց» ՊՈԱԿ-ի վերանորոգում							
ՏՆՕՐԵՆ	Մ.ՄՈՒՐԱԴՅԱՆ			ՎԵՐԱՆՈՐՈԳՈՒՄ	ՓՈՒԼ	ԹԵՐԹ	ԹԵՐԹԵՐ
Ն.Գ.Ճ	Ա.ՄԵԼԻՔՅԱՆ				ԱՆ	2	12
ՆԱԽԱԳԾ.	Ս. ԿԱՐԱՊԵՏՅԱՆ						
				Տանիքի հատակագիծ (Չափագրություն)	"ՏԵԽՇԻՆ" ՍՊԸ		

ԿՏՐՎԱԾՔ 1-1 (Չափագրություն)

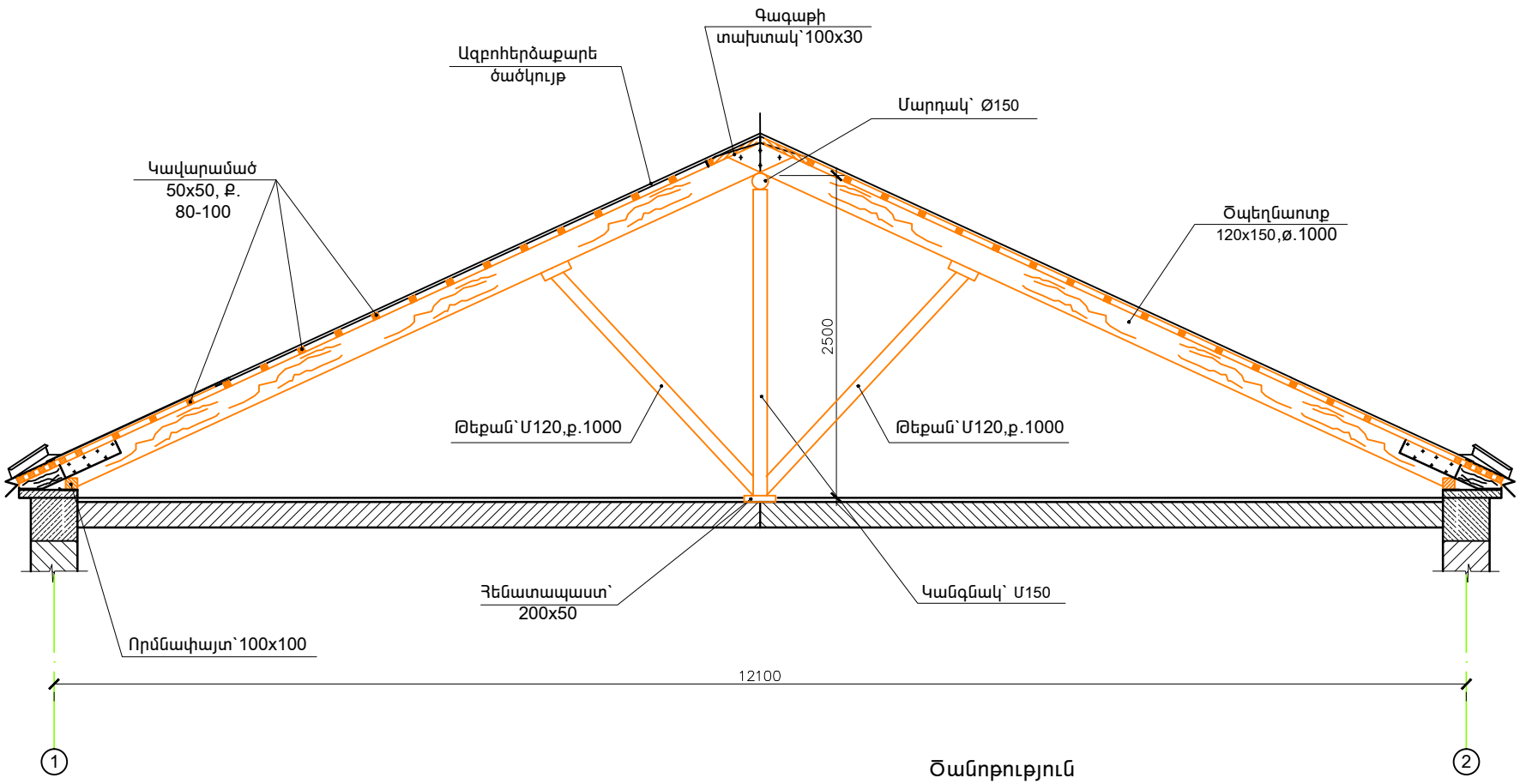

Ծանոթություն

Տանիքի ապամոնտաժումը սկսելուց առաջ անհրաժեշտ է տարանջատել անվտանգության գոտիները, բացառել կողմնակի անձանց մուտքը շին.հրապարակի տարածք, ամբողջությամբ հոսանքազրկել շին.հրապարակի տարածքի բոլոր էլեկտրական գծերը, ապամոնտաժման աշխատանքներում ներգրավված բոլոր անձանց անցկացնել անվտանգության կանոնների դասընթաց

«ՀՀ Գեղարքունիքի մարզի Վարդենիսի թիվ 3 հիմնական դպրոց» ՊՈԱԿ-ի վերանորոգում							
ՏՆՕՐԵՆ	Մ.ՄՈՒՐԱԴՅԱՆ			ՎԵՐԱՆՈՐՈԳՈՒՄ	ՓՈՒԼ	ԹԵՐԹ	ԹԵՐԹԵՐ
Ն.Գ.Ճ	Ա.ՄԵԼԻՔՅԱՆ				ԱՆ	3	12
ՆԱԽԱԳԾ.	Ս. ԿԱՐԱՊԵՏՅԱՆ						
				Տանիքի կտրվածք 1-1	"ՏԵԽՇԻՆ" ՍՊԸ		

ՏԱՆԻՔԻ ՀԱՏԱԿԱԳԻԾ 1:200 (Նախագծում)

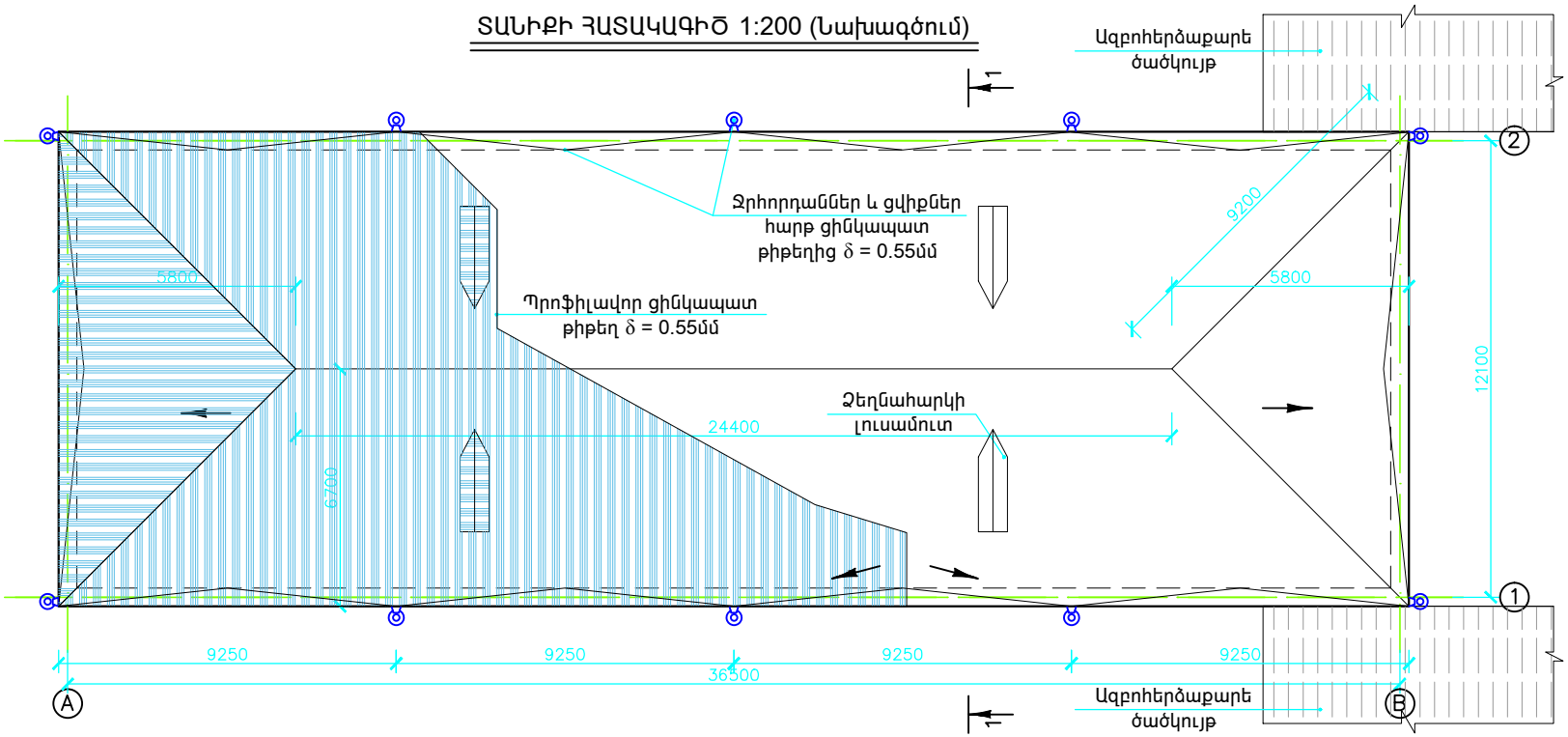

ԳՈՅՈՒԹՅՈՒՆ ՈՒՆԵՑՈՂ ԵՎ ԼՐԱՑՎՈՂ ՓԱՅՏԱՆՅՈՒԹԻ ՀԱՏԱԿԱԳԻԾ 1:200

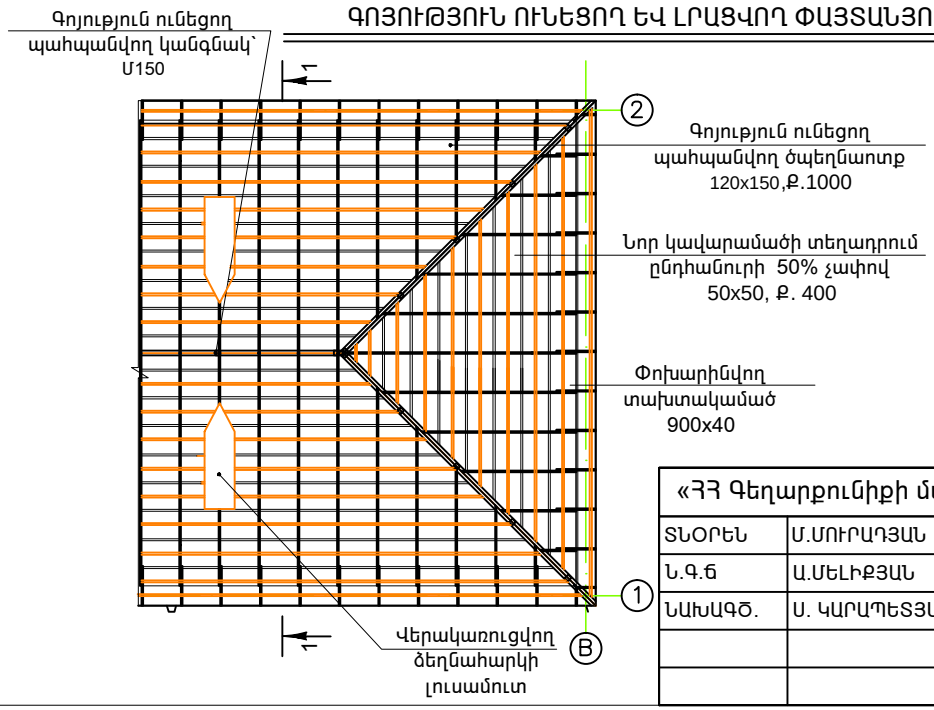

ԾԱՆՈԹՈՒԹՅՈՒՆ

1. Նոր կառուցվող տանիքը նախատեսված է լանջավոր կազմակերպված ջրահեռացումով, գոյություն ունեցող փայտյա կրող կոնստրուկցիաների և նոր կավարամածի վրա:
2. Տանիքի ծածկույթը նախատեսված է ցինկապատ տրամատավոր /պրոֆիլավորված 0.55 մմ հաստությամբ թիթեղից:
3. Ջրհորդանները, գագաթային էլեմենտները և տանիքի քամիար պատուհանների ծածկույթը նախատեսված է ցինկապատ հարթ 0.55 մմ հաստությամբ թիթեղից: Ջրահեռացման խողովակները և ձագարները նախատեսվաց են հարթ 0.55 մմ թիթեղից:
4. Ցինկապատ ջրհավաքի վերջնամասը 10մմ ծռել դեպի վեր և ինքնաձիգ պտուտակով ամրացնել կավարամածին:
5. Պրոֆիլավոր ցինկապատ թիթեղը ամրացնել կավարամածին ինքնաձիգ պտուտակներով:
6. Տանիքի փայտյա կոնստրուկցիաները պատել հականեխիչ և հակահրդեհային լուծույթով՝ ՇՆԿ 2.03.11-85 և ՇՆԿ 2.01.02-85 համապատասխան:

«ՀՀ Գեղարքունիքի մարզի Վարդենիսի թիվ 3 հիմնական դպրոց» ՊՈԱԿ-ի վերանորոգում							
ՏՆՕՐԵՆ	Մ.ՄՈՒՐԱԴՅԱՆ			ՎԵՐԱՆՈՐՈԳՈՒՄ	ՓՈՒԼ	ԹԵՐԹ	ԹԵՐԹԵՐ
Ն.Գ.Ճ	Ա.ՄԵԼԻՔՅԱՆ				ԱՆ	4	12
ՆԱԽԱԳԾ.	Ս. ԿԱՐԱՊԵՏՅԱՆ						
				Տանիքածածկույթի և փայտանյութի հատակագիծ	"ՏԵԽՇԻՆ" ՍՊԸ		

ԿՏՐՎԱԾՔ 1-1 (Նախագծում)

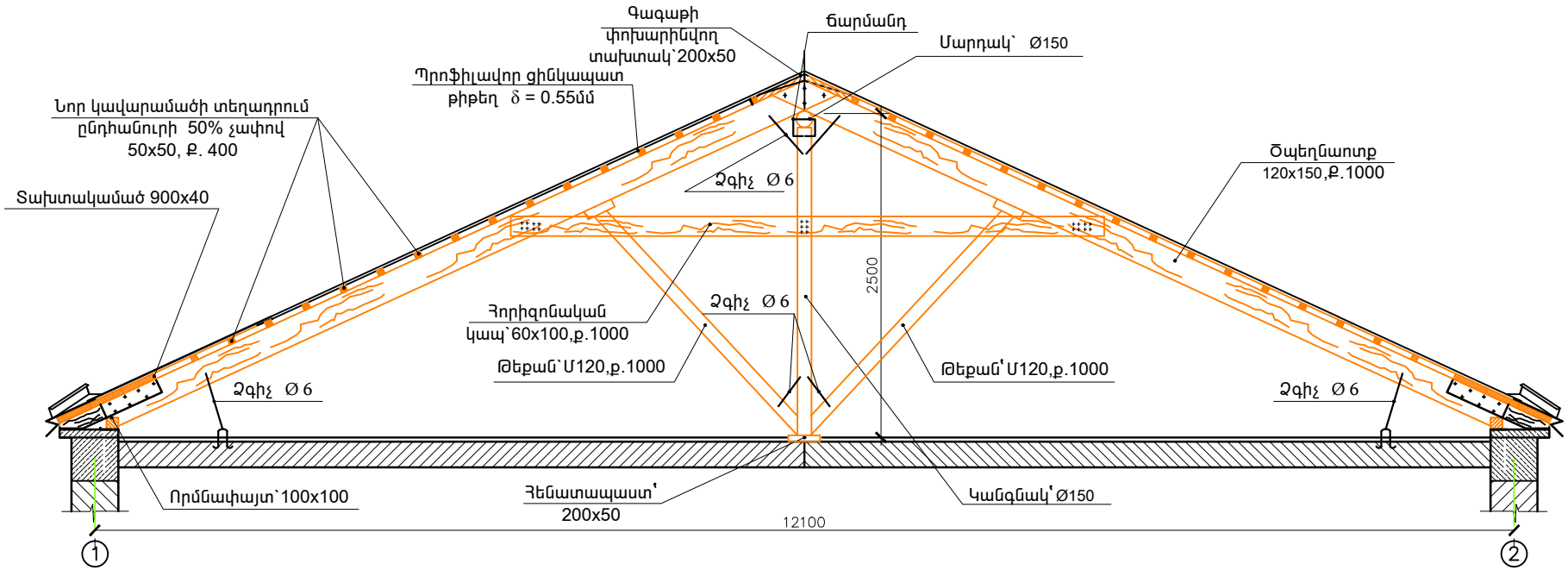

ԾԱՆՈԹՈՒԹՅՈՒՆ

1. Նոր կառուցվող տանիքը նախատեսված է լանջավոր կազմակերպված ջրահեռացումով, գոյություն ունեցող փայտյա կրող կոնստրուկցիաների և նոր կավարամածի վրա:
2. Տանիքի ծածկույթը նախատեսված է ցինկապատ տրամատավոր /պրոֆիլավորված 0.55 մմ հաստությամբ թիթեղից:
3. Ձրիորդանները, գագաթային էլեմենտները և տանիքի քամիար պատուհանների ծածկույթը նախատեսված է ցինկապատ հարթ 0.55 մմ հաստությամբ թիթեղից: Ջրահեռացման խողովակները և ձագարները նախատեսվաց են հարթ 0.55 մմ թիթեղից:
4. Ցինկապատ ջրհավաքի վերջնամասը 10մմ ծռել դեպի վեր և ինքնաձիգ պտուտակով ամրացնել կավարամածին:
5. Պրոֆիլավոր ցինկապատ թիթեղը ամրացնել կավարամածին ինքնաձիգ պտուտակներով:
6. Տանիքի փայտյա կոնստրուկցիաները պատել հականեխիչ և հակահրդեհային լուծույթով՝ ՇՆԿ 2.03.11-85 և ՇՆԿ 2.01.02-85 համապատասխան:

«ՀՀ Գեղարքունիքի մարզի Վարդենիսի թիվ 3 հիմնական դպրոց» ՊՈԱԿ-ի վերանորոգում							
ՏՆՕՐԵՆ	Մ.ՄՈՒՐԱԴՅԱՆ			ՎԵՐԱՆՈՐՈԳՈՒՄ	ՓՈՒԼ	ԹԵՐԹ	ԹԵՐԹԵՐ
Ն.Գ.Ճ	Ա.ՄԵԼԻՔՅԱՆ				ԱՆ	5	12
ՆԱԽԱԳԾ.	Ս. ԿԱՐԱՊԵՏՅԱՆ						
				Տանիքի կտրվածք 1-1 (Նախագծում)	"ՏԵԽՇԻՆ" ՍՊԸ		

ՉԵՂՆԱՀԱՐԿԻ ԼՈՒՍԱՄՈՒՏ

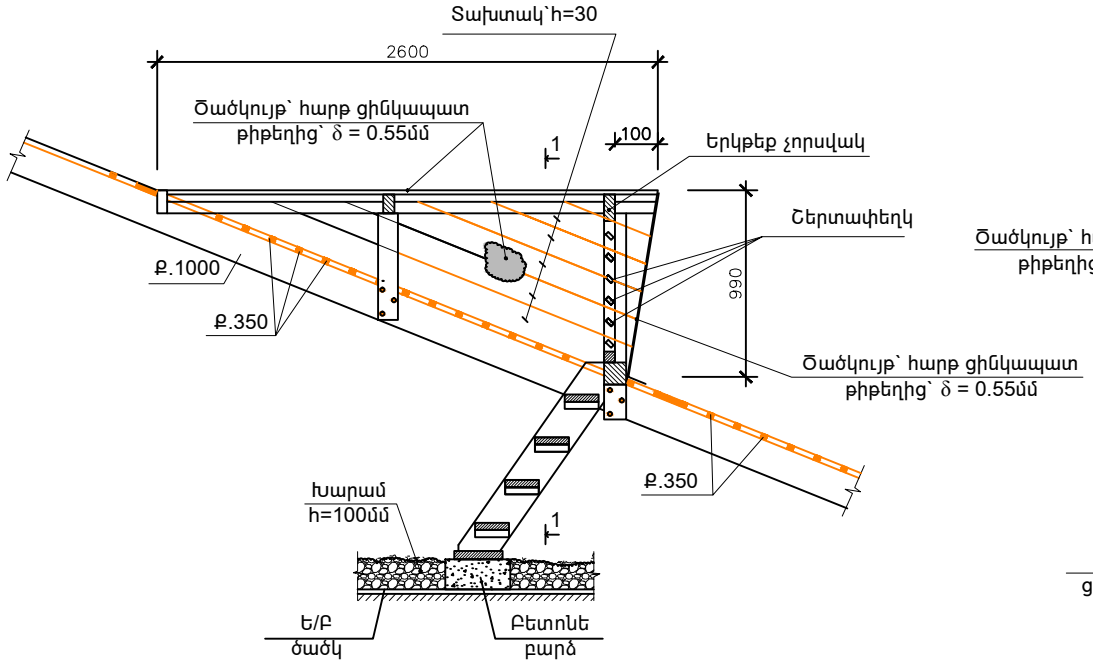

1-1

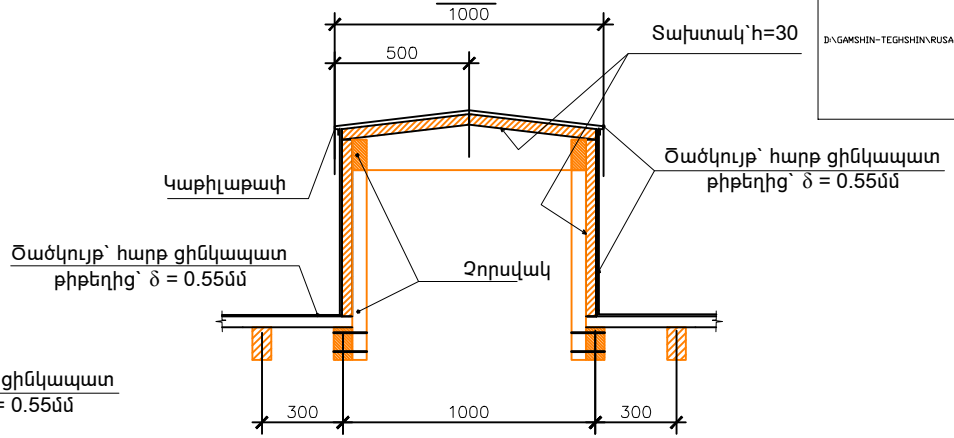

ԿՏՐՎԱԾՔ 1-1

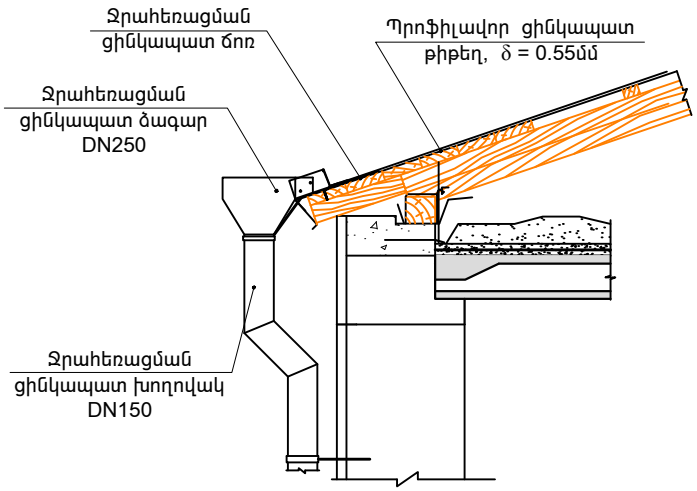

ՏԱՆԻՔԻ ՋՐԱՀԵՌԱՑՄԱՆ ՑԻՆԿԱՊԱՏ ՃՈՌԻ ԵՎ ԽՈՂՈՎԱԿԻ ՏԵՍՔ

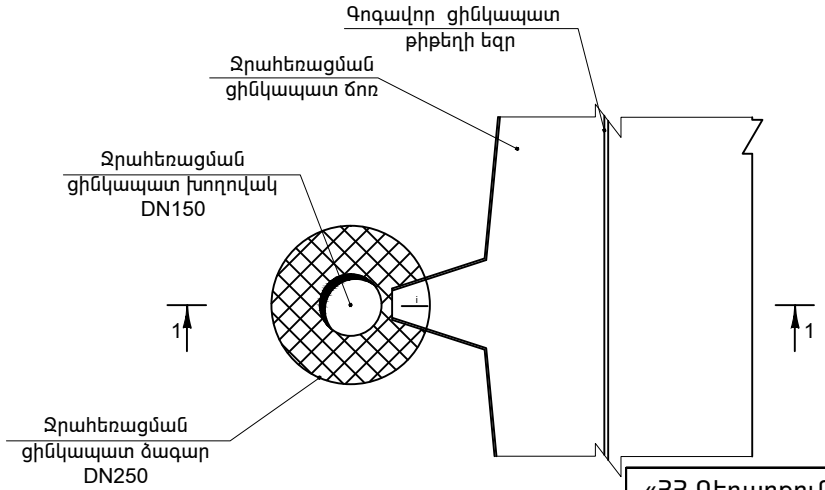

«ՀՀ Գեղարքունիքի մարզի Վարդենիսի թիվ 3 հիմնական դպրոց» ՊՈԱԿ-ի վերանորոգում							
ՏՆՕՐԵՆ	Մ.ՄՈՒՐԱԴՅԱՆ			ՎԵՐԱՆՈՐՈԳՈՒՄ	ՓՈՒԼ	ԹԵՐԹ	ԹԵՐԹԵՐ
Ն.Գ.Ճ	Ա.ՄԵԼԻՔՅԱՆ				ԱՆ	6	12
ՆԱԽԱԳԾ.	Ս. ԿԱՐԱՊԵՏՅԱՆ						
				Չեղնահարկի լուսամուտ, ջրահեռացման ցինկապատ ճոռ և խողովակ	"ՏԵԽՇԻՆ" ՍՊԸ		

Ի-ին հարկ սան.հանգույցներ Մ1:50
(չափագրություն)

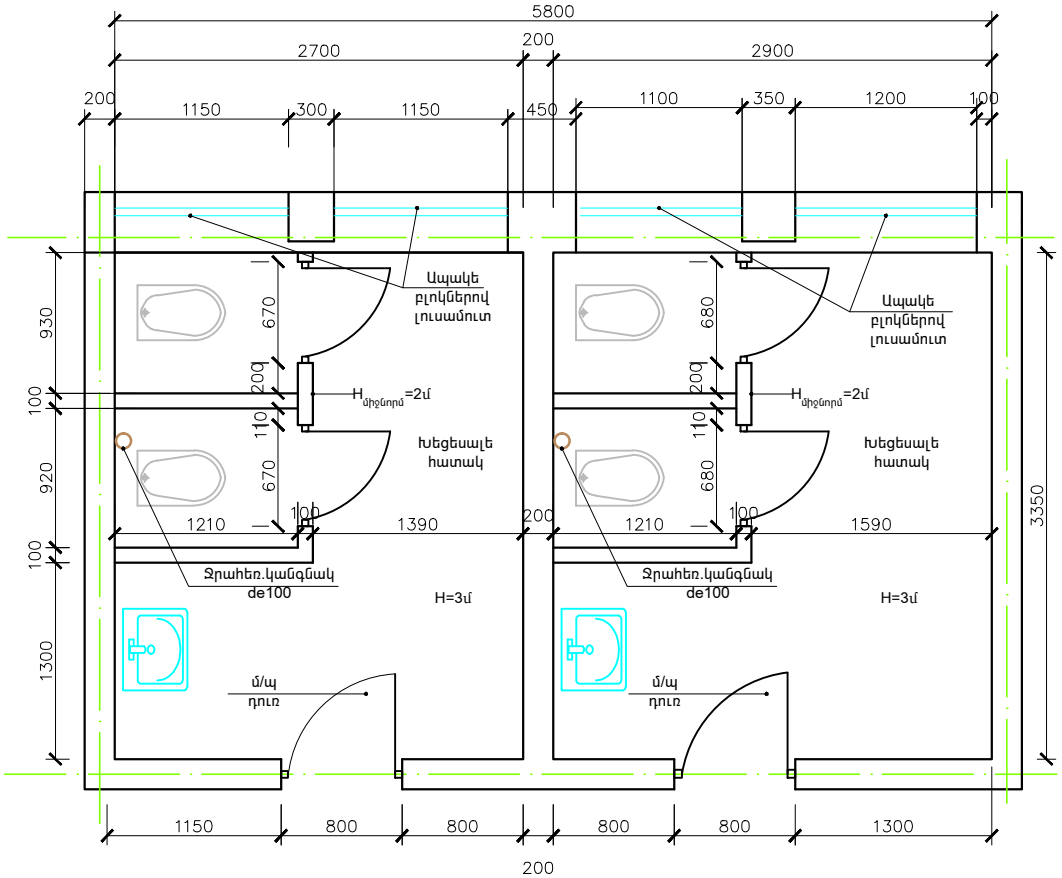

Ի-ին հարկ սան.հանգույցներ Մ1:50
(Նախագիծ)

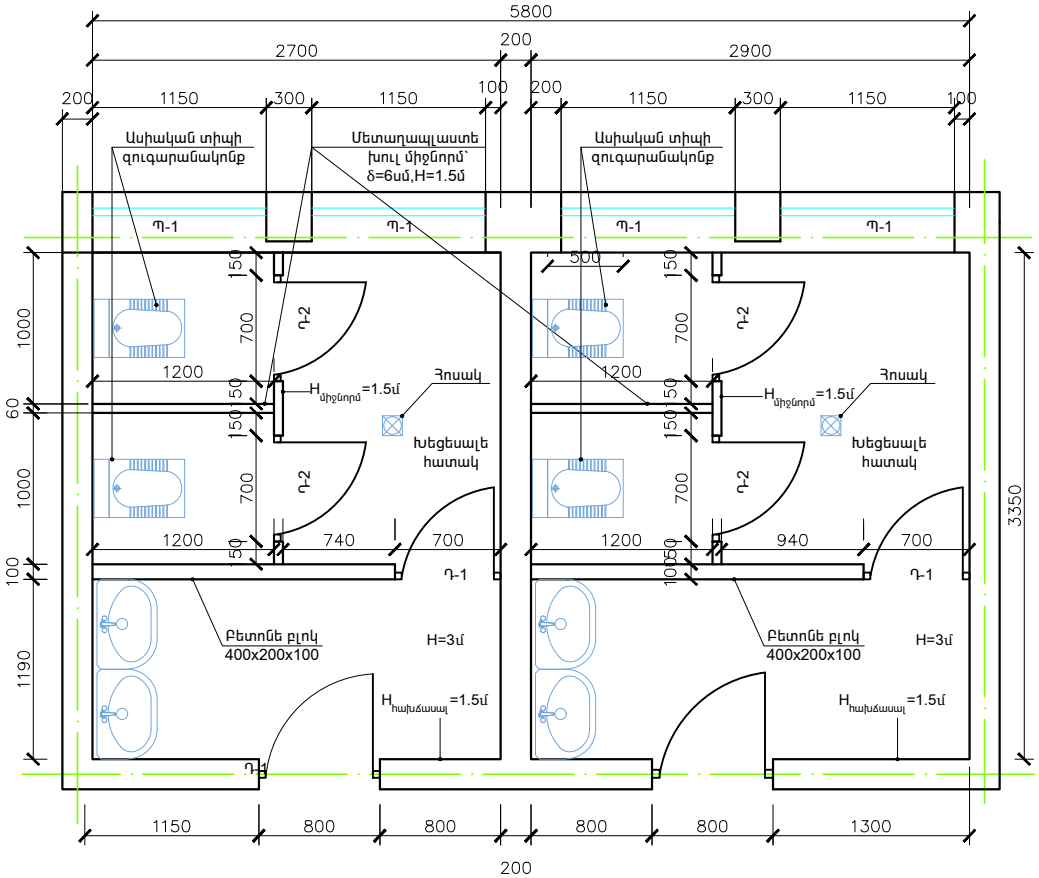

Վերանորոգվող հատակի ֆրագմենտ

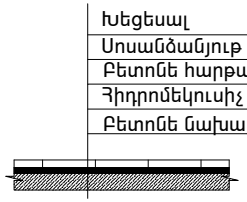

«ՀՀ Գեղարքունիքի մարզի Վարդենիսի թիվ 3 հիմնական դպրոց» ՊՈԱԿ-ի վերանորոգում							
ՏՆՕՐԵՆ	Մ.ՄՈՒՐԱԴՅԱՆ			ՎԵՐԱՆՈՐՈԳՈՒՄ	ՓՈՒԼ	ԹԵՐԹ	ԹԵՐԹԵՐ
Ն.Գ.Ճ	Ա.ՄԵԼԻՔՅԱՆ				ԱՆ	7	12
ՆԱԽԱԳԾ.	Ս. ԿԱՐԱՊԵՏՅԱՆ						
				Ի-ին հարկ սան.հանգույցներ 1:50 (չափագրություն և նախագծում)	"ՏԵԽՇԻՆ" ՍՊԸ		

Ի-ին հարկ սան.հանգույցներ
Ջուր և կոյուղի, օդափոխություն Մ1:50

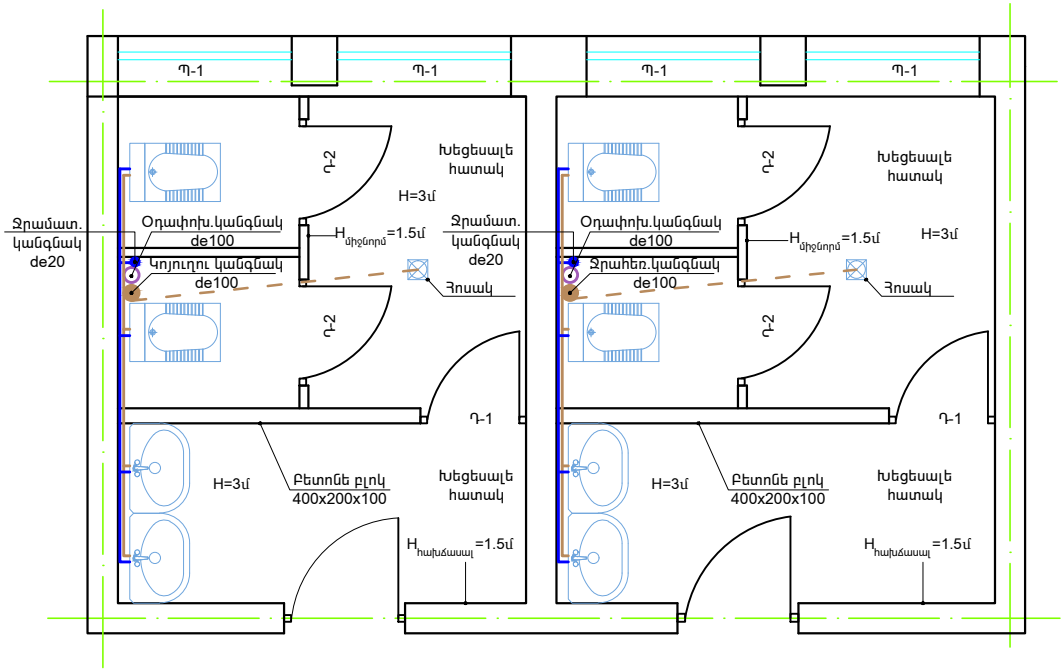

Ի-ին հարկ սան.հանգույցներ
էլեկտրամատակարարում Մ1:50

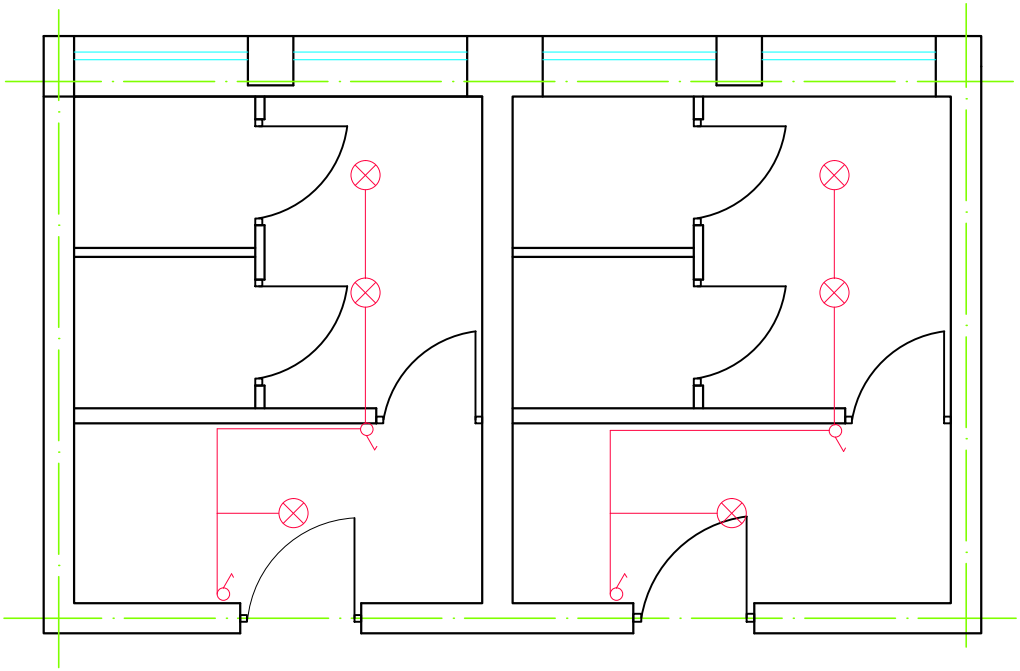

ՊԱՅՄԱՆԱԿԱՆ ՆՇԱՆՆԵՐ

- ջրամատ. պոլիպրոպիլենային խողավակ de20մմ
- կոյուղու պոլիպրեպիլենային խողովակ de100մմ
- օդափոխ.խողովակ de100մմ

ՊԱՅՄԱՆԱԿԱՆ ՆՇԱՆՆԵՐ

- միաբևեռ անջատիչ 220վ,6Ա
- առաստաղային լուսատու 1*60վտ

«ՀՀ Գեղարքունիքի մարզի Վարդենիսի թիվ 3 հիմնական դպրոց» ՊՈԱԿ-ի վերանորոգում							
ՏՆՕՐԵՆ	Մ.ՄՈՒՐԱԴՅԱՆ			ՎԵՐԱՆՈՐՈԳՈՒՄ	ՓՈՒԼ	ԹԵՐԹ	ԹԵՐԹԵՐ
Ն.Գ.Ճ	Ա.ՄԵԼԻՔՅԱՆ				ԱՆ	8	12
ՆԱԽԱԳԾ.	Ս. ԿԱՐԱՊԵՏՅԱՆ						
				Ի-ին հարկ սան.հանգույցներ ջուր և կոյուղի, օդափոխություն, էլեկտրամատակարարում Մ1:50	"ՏԵԽՇԻՆ" ՍՊԸ		

Տնօրենի աշխատասենյակ (Չափագրություն) Մ1:50

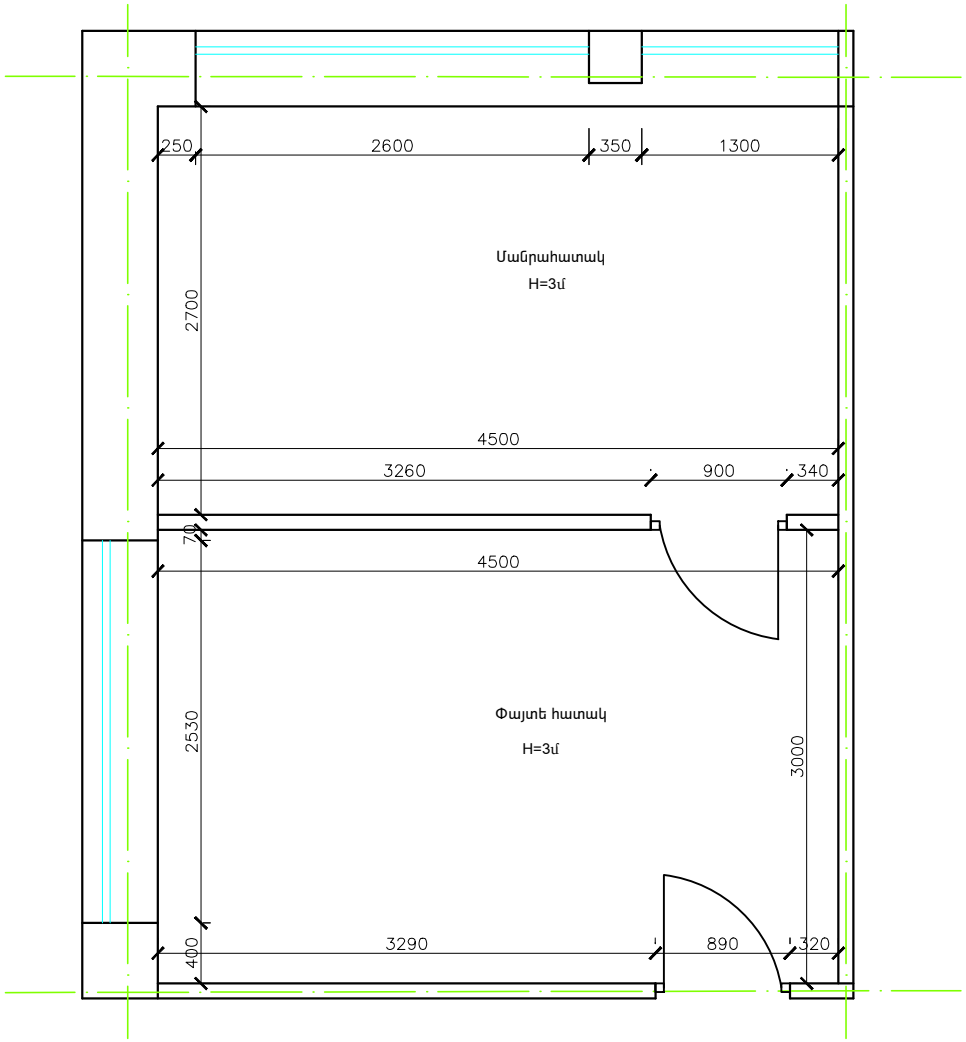

Տնօրենի աշխատասենյակ (Նախագիծ) Մ1:50

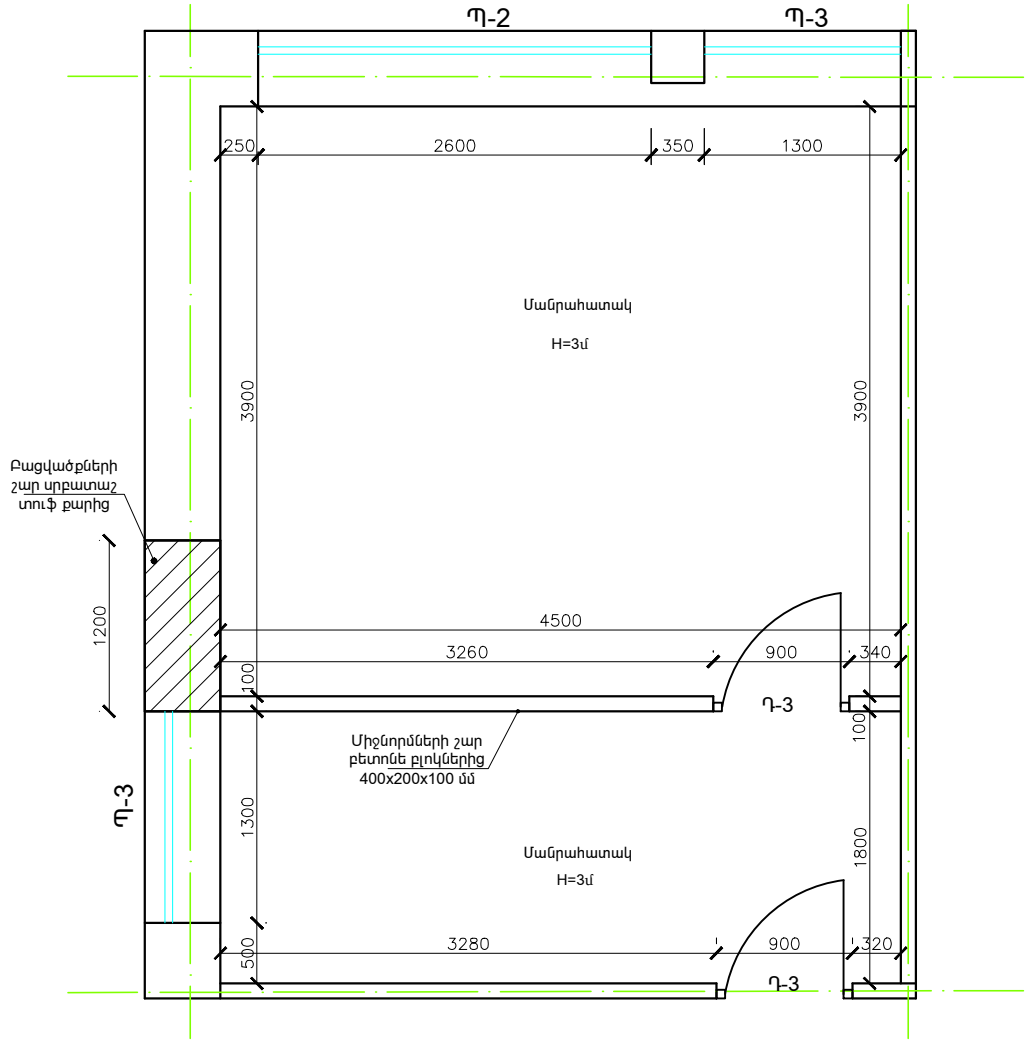

Վերանորոգվող հատակի ֆրագմենտ

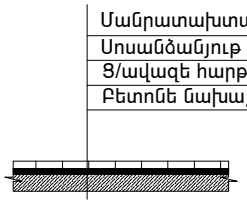

«ՀՀ Գեղարքունիքի մարզի Վարդենիսի թիվ 3 հիմնական դպրոց» ՊՈԱԿ-ի վերանորոգում							
ՏՆՕՐԵՆ	Մ.ՄՈՒՐԱԴՅԱՆ			ՎԵՐԱՆՈՐՈԳՈՒՄ	ՓՈՒԼ	ԹԵՐԹ	ԹԵՐԹԵՐ
Ն.Գ.Ճ	Ա.ՄԵԼԻՔՅԱՆ				ԱՆ	9	12
ՆԱԽԱԳԾ.	Ս. ԿԱՐԱՊԵՏՅԱՆ						
				Տնօրենի աշխատասենյակ (Չափագրություն) Մ1:50 Տնօրենի աշխատասենյակ (Նախագիծ) Մ1:50	"ՏԵԽՇԻՆ" ՍՊԸ		

Տնօրենի աշխատասենյակ
էլեկտամատակարարում Մ1:50

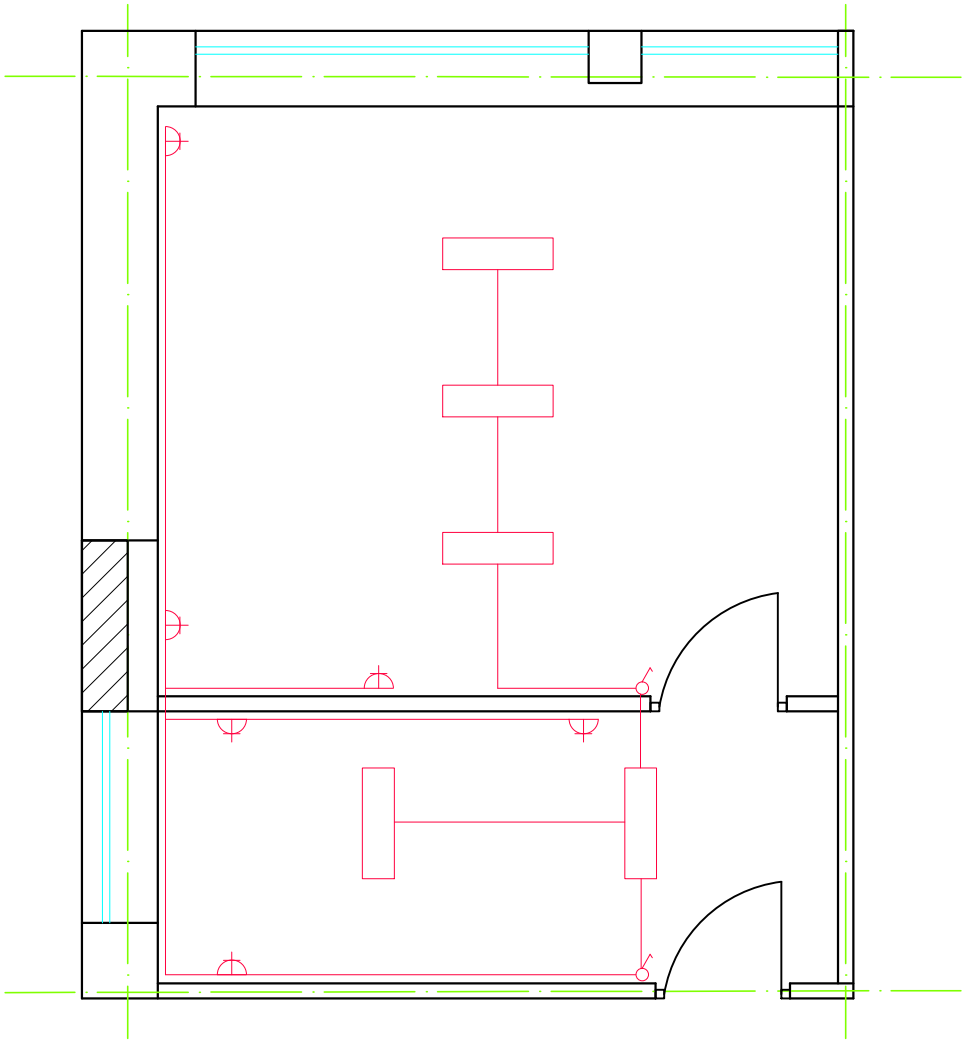

ՊԱՅՄԱՆԱԿԱՆ ՆՇԱՆՆԵՐ

միաբևեռ անջատիչ 220վ,6Ա

լուսատու առաստաղային
լյումինեսցենտային լամպերով 2*36վտ

խրոցակի վարդակ երկբևեռ 220վ, 6Ա

«ՀՀ Գեղարքունիքի մարզի Վարդենիսի թիվ 3 հիմնական դպրոց » ՊՈԱԿ-ի վերանորոգում							
ՏՆՕՐԵՆ	Մ.ՄՈՒՐԱԴՅԱՆ			ՎԵՐԱՆՈՐՈԳՈՒՄ	ՓՈՒԼ	ԹԵՐԹ	ԹԵՐԹԵՐ
Ն.Գ.Ճ	Ա.ՄԵԼԻՔՅԱՆ				ԱՆ	10	12
ՆԱԽԱԳԾ.	Ս. ԿԱՐԱՊԵՏՅԱՆ						
				Տնօրենի աշխատասենյակ էլեկտամատակարարում Մ1:50	"ՏԵԽՇԻՆ" ՍՊԸ		

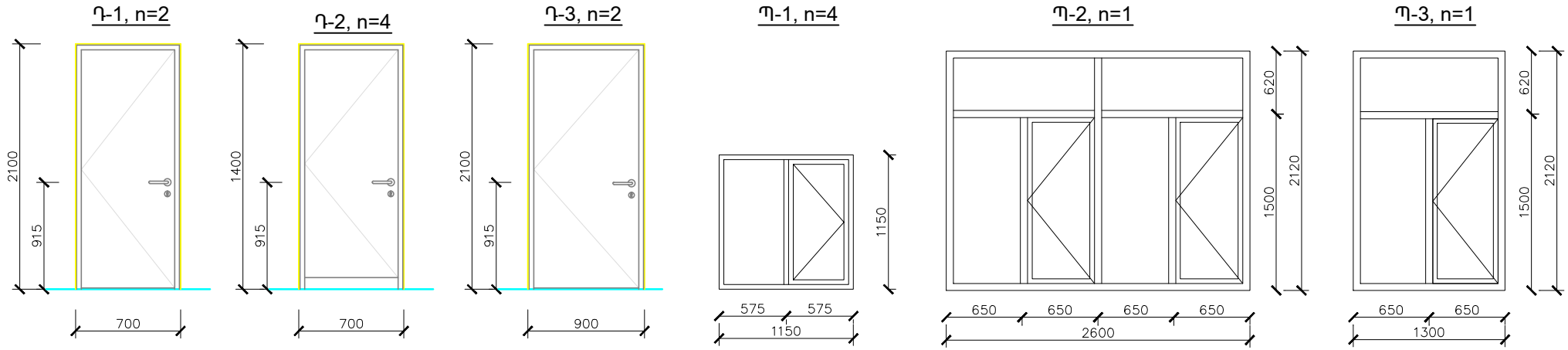

ԴՌՆԵՐԻ, ՊԱՏՈՒՀԱՆՆԵՐԻ ՄԱՍՆԱԳԻՐ

Հ/Հ	Մարկա	Նշանակումը	Չափսը (H x L) մմ	Քանակը հատ	1 էլեմենտի մակերեսը մ²		Ընդհանուր մակերեսը մ²	
					Բացվող	Չբացվող	Բացվող	Չբացվող
1	Դ-1	Մ/պլաստե դուռ	2100x700	2	1,47	-	2,94	-
2	Դ-2		1400x700	4	0.98	-	3,92	-
3	Դ-3		2100x900	2	1,89	-	3,78	-
				Ընդամենը			10,64	-
1	Պ-1	Մ/պլաստե պատուհան	1150x1150	4	0.661	0.661	2,645	2,645
2	Պ-2		2120x2600	1	1.95	3,56	1.95	3,56
3	Պ-3		2120x1300	2	0,975	1,781	1,95	3,562
				Ընդամենը			6,545	9,767

Ծանոթություն

Պատուհանների փաստացի չափերը ճշտել քանդման աշխատանքները իրականացնելուց հետո

«ՀՀ Գեղարքունիքի մարզի Վարդենիսի թիվ 3 հիմնական դպրոց» ՊՈԱԿ-ի վերանորոգում							
ՏՆՕՐԵՆ	Մ.ՄՈՒՐԱԴՅԱՆ			ՎԵՐԱՆՈՐՈԳՈՒՄ	ՓՈՒԼ	ԹԵՐԹ	ԹԵՐԹԵՐ
Ն.Գ.Ճ	Ա.ՄԵԼԻՔՅԱՆ				ԱՆ	11	12
ՆԱԽԱԳԾ.	Ս. ԿԱՐԱՊԵՏՅԱՆ						
				Մետաղապլաստե դռներ, պատուհաններ Դռների, պատուհանների մասնագիր	"ՏԵԽՇԻՆ" ՍՊԸ		

ԱՇԽԱՏԱՆՔՆԵՐԻ ԱՆՎԱՆՈՒՄԸ	ՇԻՆԱՐԱՐԱԿԱՆ ԱՇԽԱՏԱՆՔՆԵՐԻ ԿԱՏԱՐՄԱՆ ԺԱՄԱՆԱԿԱՑՈՒՅՑԸ ԸՍՏ ԱՄԻՍՆԵՐԻ	
	I	II/2
Շին.մոնտաժային աշխատանքների նախապատրաստում	5օր	
Գոյություն ունեցող տանիքի կավարամածի, տախտակամածի, տանիքածածկույթի և ջրահեռացման տեղամասերի քանդում	10օր	
Տանիքի փոխարինվող կավարամածի,տախտակամածի, ցինկապատ ծածկույթի և ջրահեռացման տեղամասերի պատրաստում	28օր	
Սան.հանգույցների վերանորոգում	30օր	
Տնօրենի աշխատասենյակի վերանորոգում	20օր	
Առկա թեր ւթյունների վերացում, շահագործման հանձնում՝ներառյալ հանձնման-ընդունման փաստաթղթերի ձևակերպումը		7օր

ՇԻՆ. ՀՐԱՊԱՐԱԿՈՒՄ ԱՌԱՋԱՐԿՎՈՂ ՄԵՔԵՆԱ-ՄԵԽԱՆԻԶՄՆԵՐԻ ԱՆՎԱՆԱՑԱՆԿ

Դիրք	Ա Ն Վ Ա Ն Ու Մ Ը	Չափման միավոր	Քանակը
1	Ավտոկռունկ	հատ	1
2	Ինքնաթափ բեռնատար մեքենա	հատ	1
3	Փայտանյութ մշակող և կտրող հաստոց	հատ	1
4	Բետոնախառնիչ	հատ	1

ՇԻՆ. ՀՐԱՊԱՐԱԿՈՒՄ ԱՌԱՋԱՐԿՎՈՂ ՂԵԿԱՎԱՐ ԵՎ ԲԱՆՎՈՐԱԿԱՆ ԿԱԶՄԻ ԱՆՎԱՆԱՑԱՆԿ

Դիրք	Ա Ն Վ Ա Ն Ու Մ Ը	Չափման միավոր	Քանակը
1	Ինժեներ շինարար	մարդ	1
2	Շինարարության աշղեկ	մարդ	1
3	Թիթեղագործ	մարդ	2
4	Ատաղձագործ	մարդ	2
5	Բանվոր	մարդ	5

Հավելված

1. Շինարարական աշխատանքները կատարելու համար պահանջվում է հետևյալ լիցենզիան.
   Շինարարության իրականացում ըստ քաղաքաշինության հետևյալ ոլորտի.Բնակելի, հասարակական և արտադրական
2. Կապալի օբյեկտի, դրա առանձին մասերի և օգտագործված նյութերի երաշխիքային ժամկետները՝10 տարի
3. Հիմնանորոգման աշխատանքների կատարման համար պահանջվող անհրաժեշտ ժամկետը 45 օր

Ծանոթություն

Տանիքի ապամոնտաժումը սկսելուց առաջ անհրաժեշտ է տարանջատել անվտանգության գոտիները, բացառել կողմնակի անձանց մուտքը շին.հրապարակի տարածք, ամբողջությամբ հոսանքազրկել շին.հրապարակի տարածքի բոլոր էլեկտրական գծերը, ապամոնտաժման աշխատանքներում ներգրավված բոլոր անձանց անցկացնել անվտանգության կանոնների դասընթաց :

«ՀՀ Գեղարքունիքի մարզի Վարդենիսի թիվ 3 հիմնական դպրոց » ՊՈԱԿ-ի վերանորոգում

					ՓՈՒԼ	ԹԵՐԹ	ԹԵՐԹԵՐ
ՏՆՕՐԵՆ	Մ.ՄՈՒՐԱԴՅԱՆ			ՎԵՐԱՆՈՐՈԳՈՒՄ	ԱՆ	12	12
Ն.Գ.Ճ	Ա.ՄԵԼԻՔՅԱՆ						
ՆԱԽԱԳԾ.	Ս. ԿԱՐԱՊԵՏՅԱՆ						
				Շինարարական աշխատանքների կատարման ժամանակացույց	"ՏԵԽՇԻՆ" ՍՊԸ		